DIAGRAMA DE PIEZAS (REFACCIONES)

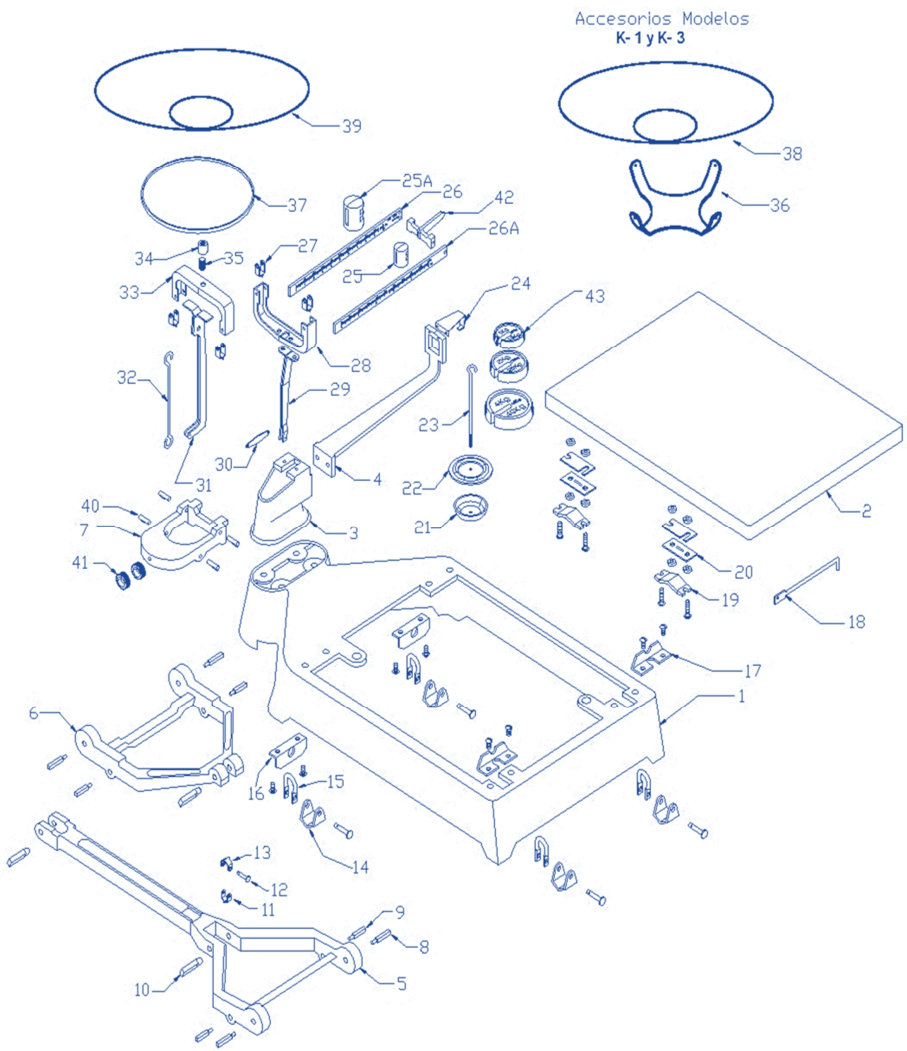

MANUAL DE USUARIO

Descripción:

Báscula mecánica de plataforma con plato y cucharón.

Características Metrológicas:

	K-1	K-2	K-3	K-4
Clase	Media (III)	Media (III)	Media (III)	Media (III)
Alcance Máximo	12/120 kg	12/120 kg	12.5/125 kg	12.5/125 kg
División Mínima	10/100 g	10/100 g	5/50 g	5/50 g

Partes de Báscula Línea “K”

1 BASE
2 PLATAFORMA
3 MURCIELAGO
4 TESTIGO
5 PALANCA LARGA
6 PALANCA CORTA
7 PORTABRAZO
8 NAVAJA LARGA
9 NAVAJA CORTA
10 NAVAJA DE CENTRO
11 ANILLETA DE CENTRO CHICA
12 PERNOS
13 ANILLETA DE CENTRO GRANDE
14 COJINETE DE BASE
15 ANILLETA DE ESQUINA
16 PALANCA SOPORTE
17 SOPORTE DE ANILLETA
18 GANCHO DE PLATAFORMA
19 COJINETE DE PLATAFORMA
20 SOPORTE DE CALZA PARA COJINETE
21 CAZUELA PARA GANCHO DE ARETE
22 PLATO DE GANCHO DE ARETE
23 GANCHO DE ARETE
24 FIEL PARA TESTIGO
25 CONTRAPESO 5kg (JINETES)
25-A CONTRAPESO 10kg (JINETES)
26 VARA 5kg GRADUADA
26-A VARA 10kg (K-3/K-4) GRADUADA
27 COJINETE DE SOPORTE COLGANTE
28 SOPORTE
29 PATAS DE SOPORTE
30 BARRAS DE RELACIÓN
31 PATAS DE COLGANTE
32 GANCHO CONECTOR
33 COLGANTE
34 TUERCAS DE ARAÑA
35 TORNILLO DE ARAÑA
36 ARAÑA
37 PLATO (K-2/K-4)
38 CUCHARÓN
39 CUCHARÓN LISO (K-2/K-4)
40 PERFIL DE GOTA
41 TUERCA DE AJUSTE (PERILLAS)
42 PUENTE (K-3/K-4)
43 CONTRAPESO (40 kg)
44 CONTRAPESO (20 kg)
45 CONTRAPESO (10 kg)